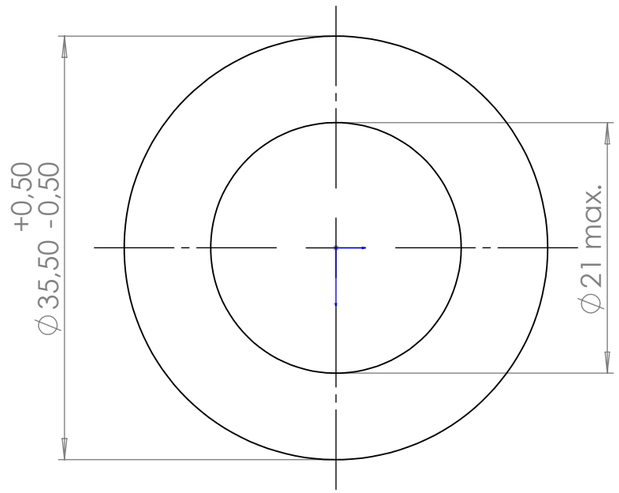
+0,50
∅35,50 -0,50
∅21 max.

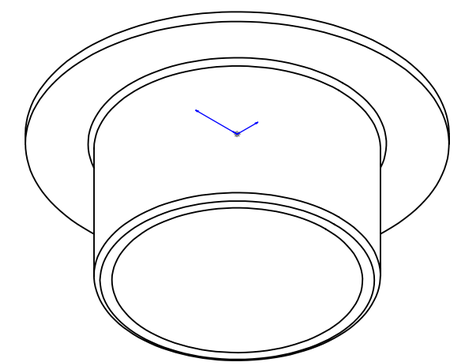

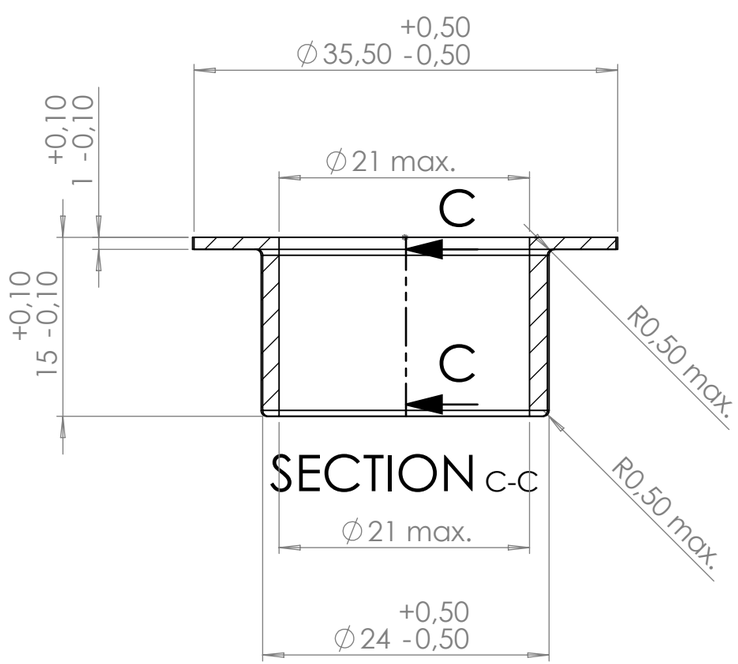
+0,50
∅35,50 -0,50
+0,10
1 -0,10
∅21 max.
C
C
+0,10
15 -0,10
R0,50 max.
R0,50 max.
SECTION C-C
∅21 max.
+0,50
∅24 -0,50